Инструкция по установке

HYUNDAI TUCSON

(2021-) кроме N-Line

KIA SPORTAGE

(2022-)





Арт.: F.2314.001

Тип шара - «А»



D (kN)= ——————— **x 0,00981**





2000 kg



75 kg

D = 10.2 kN

HYUNDAI TUCSON (2021-) ☐

KIA SPORTAGE (2022-) ☐



Вкрутить/выкрутить используя инструмент

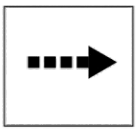

Движение



Поворот



Вкрутить/выкрутить не затягивая

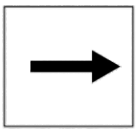

Расположение

Используемый инструмент:

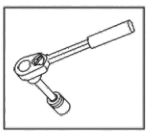

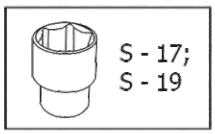

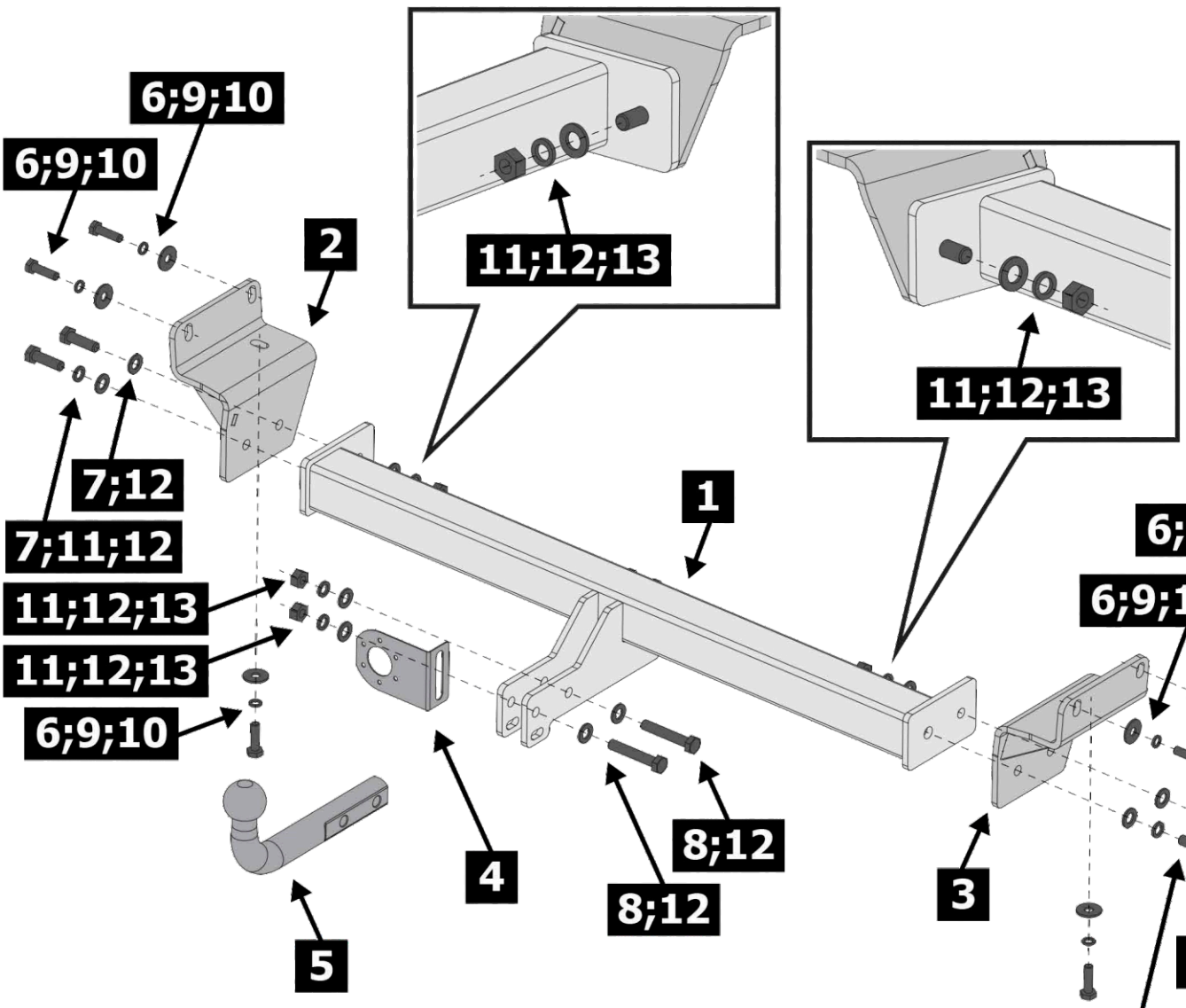

1	x1	Балка	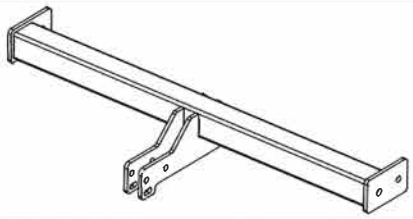
2	x1	Кронштейн левый	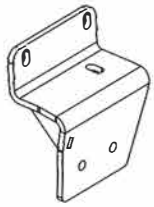
3	x1	Кронштейн правый	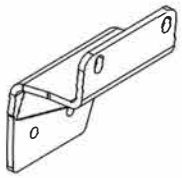
4	x1	Подрозетник	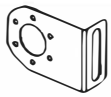
5	x1	Крюк	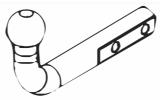
6	x6	M10x1,25x40	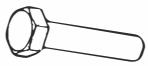
7	x4	M12x1,25x40	
8	x2	M12x1,25x70	
9	x6	⌀10	
10	x6	⌀10	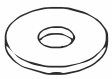
11	x6	⌀12	
12	x10	⌀12	
13	x4	M12x1,25	

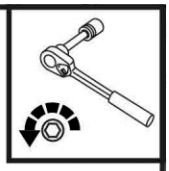

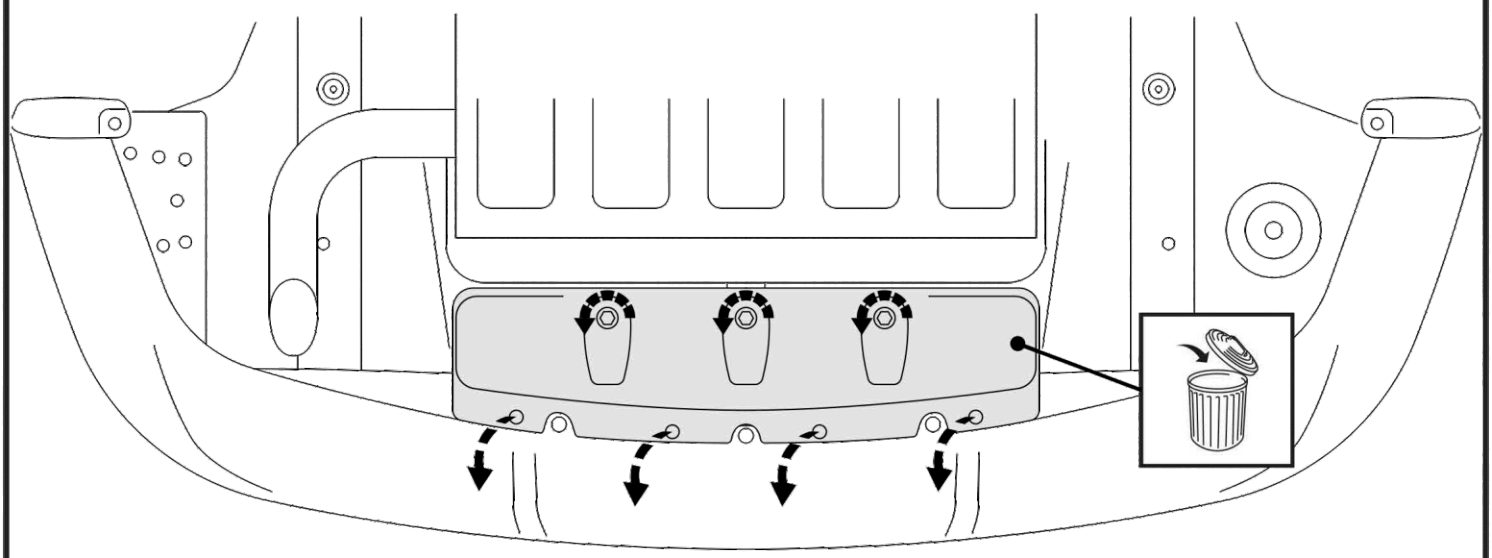

1

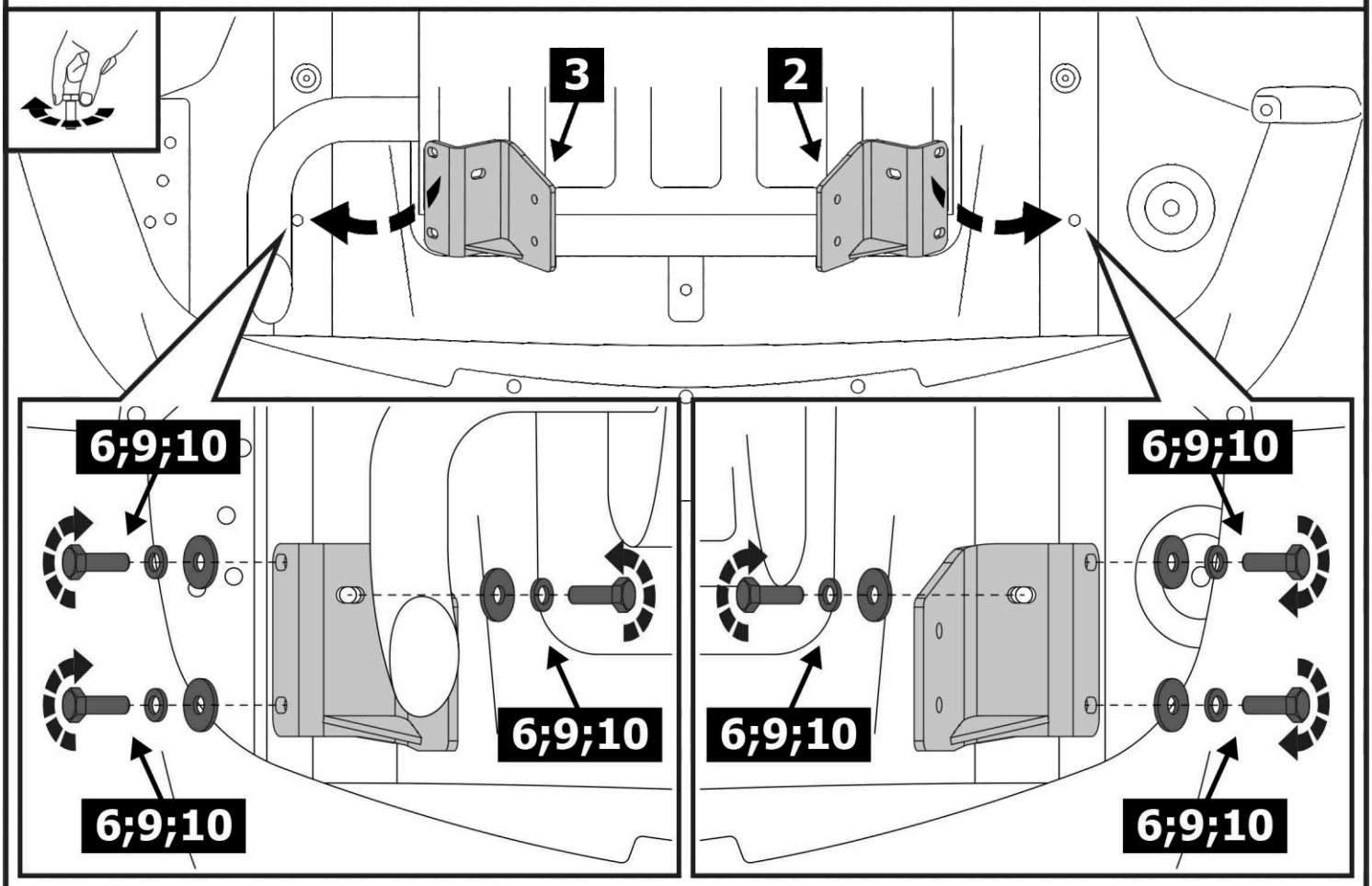

2

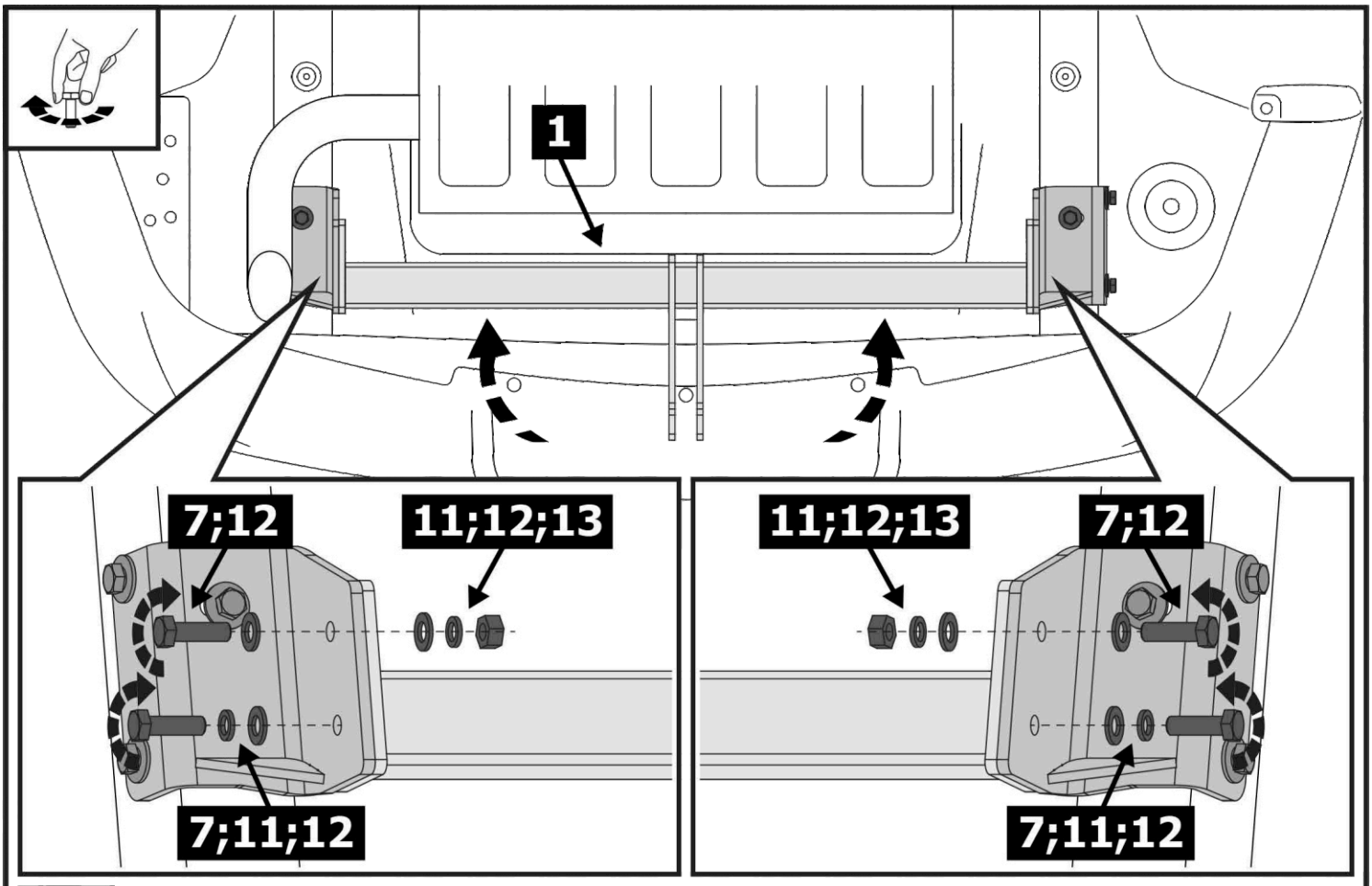

3

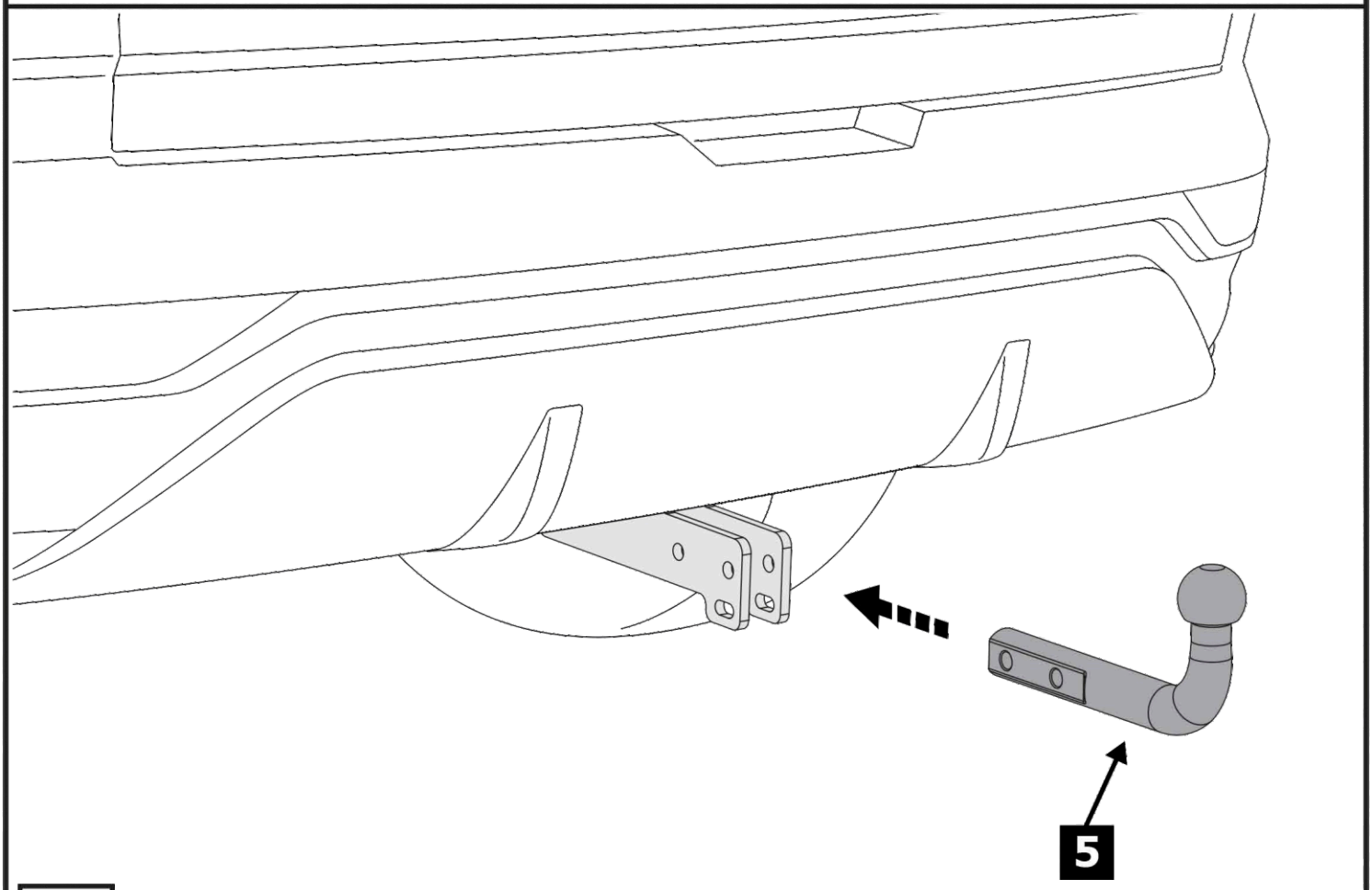

4

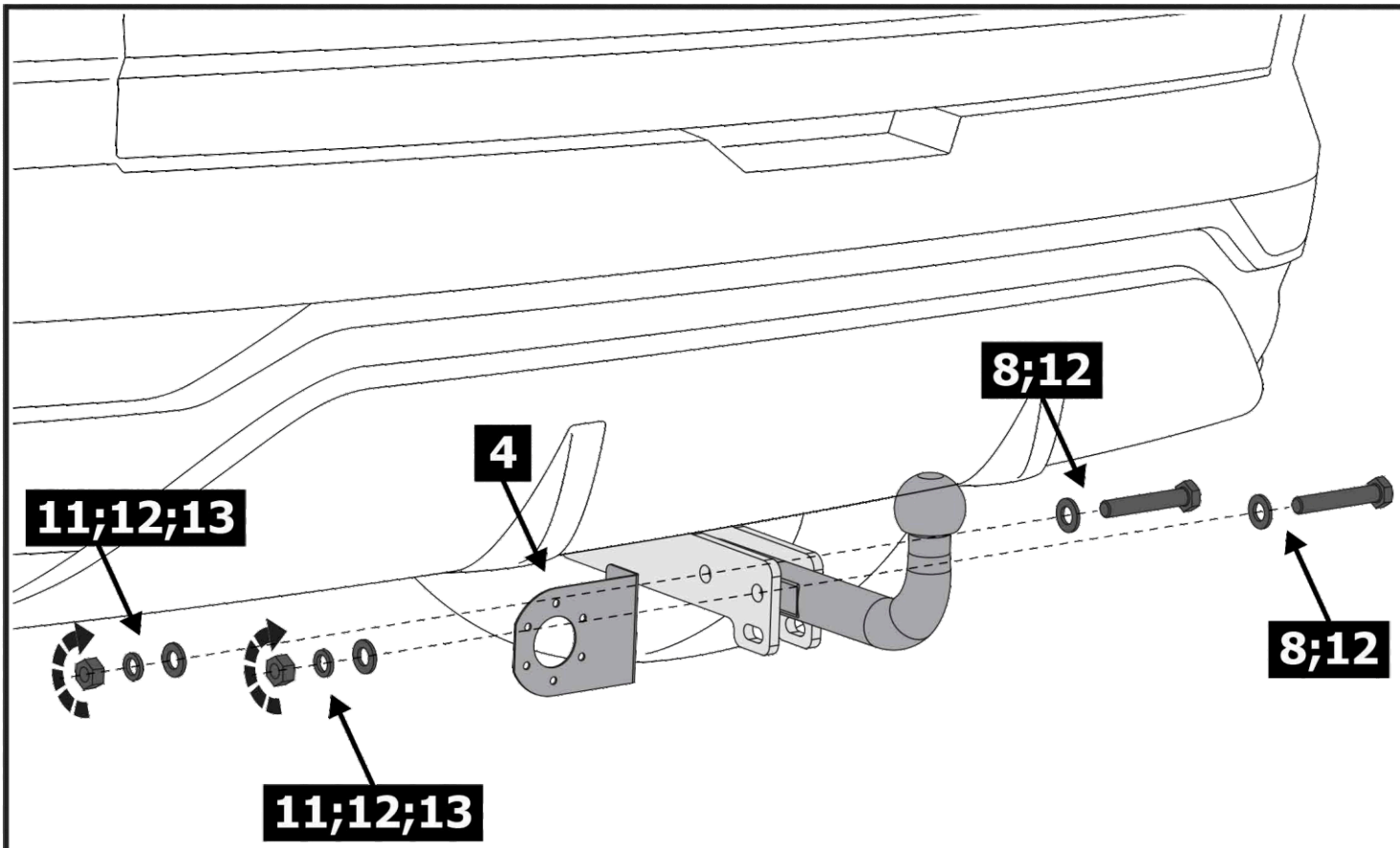



Затянуть все резьбовые соединения

M10 = 47 Nm M12 = 81 Nm

5