AA085.2

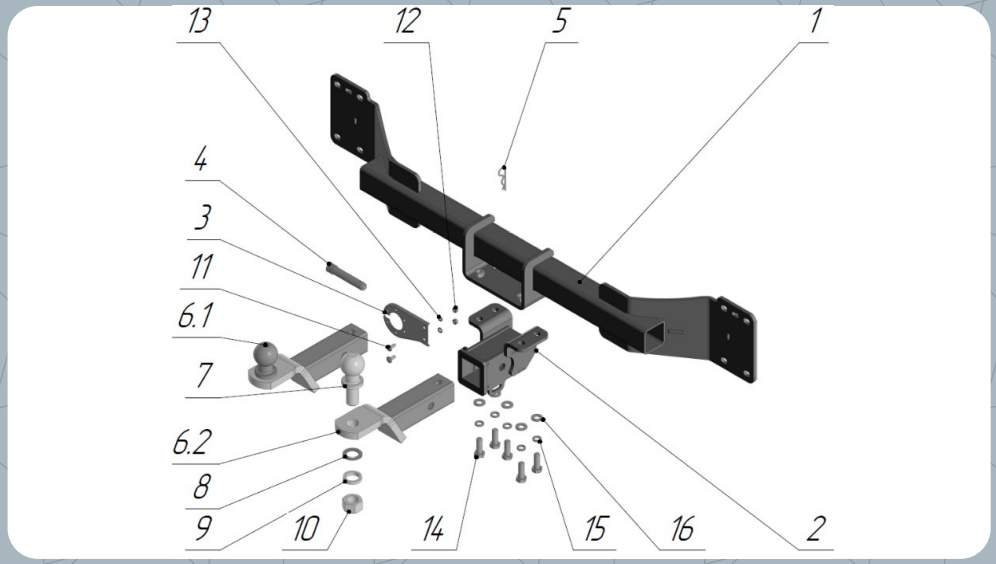

№	Наименование	Шт.
1	Основная часть	1
2	Штокоприемник	1
3	Подрозетник	1
4	Палец	1
5	Шплинт пальца	1
6.1	Шток с приварным шаром	1
6.2	Шток с пластиной шара	1
7	Шар	1
8	Шайба 25	1
9	Шайба 25 пружинная	1
10	Гайка шара	1
11	Винт М6×16	2
12	Гайка М6	2
13	Шайба 6	2
14	Болт М12×1,25×35	5
15	Шайба 12 пружинная	5
16	Шайба 12	5

МОМЕНТЫ ЗАТЯЖКИ БОЛТОВ И ГАЕК

- **M8** – 15-23Н·м
- **M10** – 30-44Н·м
- **Фикс. болты антистука** – 40Н·м
- **M12** – 54-80Н·м
- **M14** – 76-115Н·м
- **Шар UNF** – не менее 500Н·м

Тип фаркопа: E



Снятие бампера
Требуется



Усилитель бампера
Остается на месте



Подрезка бампера
Требуется



Сверление отверстий
Не требуется

ИНСТРУКЦИЯ ПО УСТАНОВКЕ

1. Демонтируйте бампер и усилитель бампера с автомобиля;

2. Установите **основную часть фаркопа (поз. 1)** на место усилителя бампера. Поверх неё поставьте усилитель и закрепите всё штатными болтами — затяните крепёж;

3. Верните бампер на место. Если автомобиль ранних годов выпуска, при необходимости выполните подрезку бампера;

4. Закрепите **штокоприёмник (поз. 2)** на основной части фаркопа. Используйте **болты M12×1,25×35 (поз. 14)**, надев на них **шайбы 12 (поз. 16)** и пружинные **шайбы 12 (поз. 15)**. Затяните соединение;

5. Установите **подрозетник (поз. 3)**. Закрепите его **винтами M6×16 (поз. 11)** и **гайками M6 (поз. 12)** через **шайбы 6 (поз. 13)**;

6. Смонтируйте шток с пластиной шара в штокоприёмнике. Установите шток с **пластиной шара (поз. 6.1; если используется приварной шар — поз. 6.2)**. Зафиксируйте его **пальцем (поз. 4)** и **шплинтом (поз. 5)**. Снизу в штокоприёмник вкрутите **болт M12×1,25×35 (поз. 14)** через **шайбу 12 (поз. 16)** и **пружинную шайбу 12 (поз. 15)** — затяните. Этот болт служит «антистуком»: в дальнейшем выкручивать его не нужно;

7. Поставьте **шар (поз. 7)** и надёжно закрепите. Используйте **гайку (поз. 10)**, установив под неё **шайбу 25 (поз. 8)** и **пружинную шайбу 25 (поз. 9)**. Затяните крепление;

8. Установка завершена, ТСУ готово к использованию.