AA060.2 | AA060.3

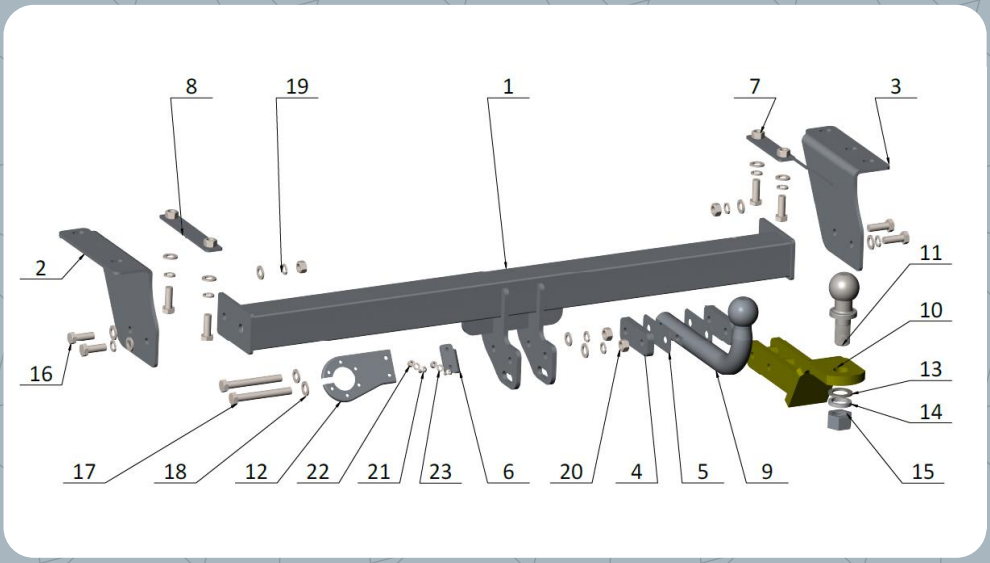

№	Наименование	Шт.
1	Основание в сборе	1
2	Кронштейн основания левый	1
3	Кронштейн основания правый	1
4	Проставка крюка типа «А»	2
5	Компенсатор штока «АЕ»	2
6	Кронштейн подрозетника	1
7	Закладная маленькая в сборе	1
8	Закладная большая в сборе	1
9	Крюк тип «А»	1
10	Шток с шаром «АЕ	1
11	Шар UNF	1
12	Подрозетник	1
13	Шайба под шар UNF	1
14	Шайба пружинная UNF	1
15	Гайка UNF	1
16	Болт М12×1,25×35	8
17	Болт М12×1,25×100	2
18	Шайба плоская М12	14
19	Шайба пружинная М12	10
20	Гайка М12×1,25	4

21	Винт М6	**2**
22	Гайка М6 с тефлоном	**2**
23	Шайба плоская М6	**2**

МОМЕНТЫ ЗАТЯЖКИ БОЛТОВ И ГАЕК

- **М8** – 15-23Н·м
- **М10** – 30-44Н·м
- **Фикс. болты антистука** – 40Н·м
- **М12** – 54-80Н·м
- **М14** – 76-115Н·м
- **Шар UNF** – не менее 500Н·м

Тип фаркопа: A, AE

Снятие бампера
Требуется

Усилитель бампера
Остаётся на месте

Подрезка бампера
Не требуется

Сверление отверстий
Не требуется

ИНСТРУКЦИЯ ПО УСТАНОВКЕ

1. Снимите задний бампер, а также усилитель заднего бампера — если он предусмотрен конструкцией автомобиля;

2. Вложите закладные в задние лонжероны автомобиля: **маленькую закладную с поводком (поз. 7)** — в правый лонжерон, **большую закладную без поводка (поз. 8)** — в левый лонжерон;

3. Установите **кронштейны (поз. 2 и 3)**, наживите **болты (поз. 16)** с **шайбами (поз. 18 и 19)**;

4. Установите **основную часть фаркопа (поз. 1)**. Закрутите **болты (поз. 16)** с **шайбами (поз. 18, 19)** и **гайками (поз. 20)**, протянув их с нужным моментом затяжки;

5. Протяните болты, закреплённые на лонжеронах;

6. Установите задний бампер на место. Если автомобиль выпущен до 2014 года, потребуется небольшая подрезка нижней юбки бампера — выполните её согласно схеме;

7. Установите **крюк (поз. 9)** либо, в зависимости от комплектации, **шток шара (поз. 10)** с **шаром (поз. 11)**, дополнив **шайбами и гайкой (поз. 13, 14, 15)**. Также установите **угловой кронштейн подрозетника (поз. 6)** на **болты (поз. 17)** с **шайбами (поз. 18, 19)** и **гайками (поз. 20)**;

8. Установите **подрозетник (поз. 12)** на **винты (поз. 21)**, **гайку (поз. 22)** с **шайбой (поз. 23)**;