4. Гарантия изготовителя

4.1. Претензии по качеству ТСУ принимаются не позднее 12 месяцев со дня продажи, отмеченного в свидетельстве о продаже и заверенного штампом магазина.

4.2. Претензии по внешним повреждениям и не комплектности не принимаются.

4.3. В случае механического повреждения ТСУ при эксплуатации необходимо на месте и в составе комиссии составить акт в произвольной форме. В состав комиссии, подписывающей акт, должны входить работники ГИБДД, автоэкспертных бюро и страховых компаний.

4.5. Рассмотрение претензий к продукции производится при наличии отметки о продаже, заверенной штампом организации, продавшей ТСУ, и подписью продавца.

4.6. Изготовитель оставляет за собой право на изменение конструкции ТСУ, поэтому некоторые изменения, не ухудшающие его прочностные и потребительские качества, могут быть не отражены в настоящем руководстве.

Более подробные гарантийные условия представлены на нашем сайте уникар.рф в разделе «Гарантии».

Ваши предложения и замечания просим направлять по адресу: г. Омск, ул. Электрификаторов, 17 или на электронную почту unicar-omsk@mail.ru.

КАТЕГОРИЧЕСКИ ЗАПРЕЩАЕТСЯ

использовать ТСУ в качестве буксирного крюка, либо буксирной проушины! дальнейшее использование поврежденного ТСУ после ДТП в заднюю часть автомобиля!

СВИДЕТЕЛЬСТВО О ПРИЕМКЕ

принято ОТК штамп дата подпись

СВИДЕТЕЛЬСТВО О ПРОДАЖЕ

Наименование торговой организации.....

Адрес.....

Дата продажи ..... Штамп .....

СВИДЕТЕЛЬСТВО ОБ УСТАНОВКЕ

ТСУ 17083А установлено на автомобиль марки:.....

Модель: ..... VIN.....

Пробег:.....

Мы, как установщики ТСУ на данное транспортное средство подтверждаем, что точки крепления установки ТСУ на кузове автомобиля, а также процесс установки отвечают требованиям схемы монтажа, указанной в данной инструкции по монтажу.

Дата установки ..... Подпись .....

УНИКАР

ТЯГОВО-СЦЕПНОЕ УСТРОЙСТВО

EAC артикул 17083А
для автомобилей

Nissan X-Trail T32 (III поколение)

(2013 г.в. - ...)

ПАСПОРТ



г. Омск, ул. Электрификаторов,17
тел.(3812)21-81-60, 8-983-620-15-24
уникар.рф unicar-omsk@mail.ru

Тягово-сцепное устройство Nissan X-Trail T32 (III поколения) (Арт. 17083A)

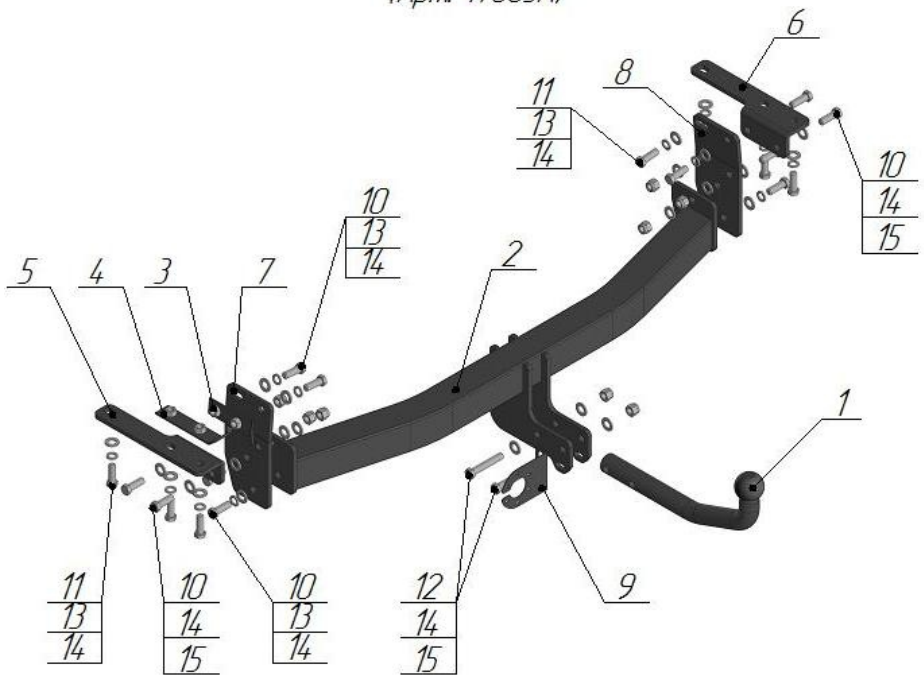

Поз.	Наименование	Кол-во
1	Крюк с шаром типа А (II-83)	1
2	Балка поперечная	1
3	Гайка закладная малая	1
4	Гайка закладная большая	1
5	Кронштейн комплектации левый	1
6	Кронштейн комплектации правый	1
7	Кронштейн левый	1
8	Кронштейн правый	1
9	Подрозетник	1
10	Болт М12х35	12
11	Болт М12х1.25х35	6
12	Болт М12х80	2
13	Гровер ф12	12
14	Шайба ф12	27
15	Гайка М12 самостопорящаяся	8

Модель ТСУ предназначена для беззазорной сцепки легкового автомобиля с автоприцепом.

1.1. Техническая характеристика

- Диаметр сцепного шара, мм 50
- Вертикальная нагрузка на сцепной шар, не более, кг 75
- Полная масса буксируемого прицепа не более, кг: 1500*
- Масса ТСУ, кг 18 ± 0,5

1.2. Требования к установке

- Запрещено устанавливать изделие на машины иных марок.
- Запрещена установка в не предусмотренные Инструкцией места.
- Запрещена самостоятельная доработка изделия.

2.Установка ТСУ на автомобиль

Монтаж ТСУ должен проводиться только в сертифицированных сервисных центрах. Перед началом установки внимательно изучите прилагаемую инструкцию. Пройтись метчиком по всем резьбовым соединениям, чтобы очистить, выровнять и восстановить резьбу перед сборкой. Все болтовые соединения затянуть согласно РД 37. 001-131-89 .

2.1. Установить автомобиль на подъемник, эстакаду или смотровую яму, приняв все необходимые меры обеспечения безопасности выполняемых работ.

2.2. Демонтируйте задний бампер.

2.3. Демонтируйте усилитель бампера и буксировочную проушину (в дальнейшем не понадобится).

2.4. Установите в полости лонжеронов гайки закладные малую (поз.3) и большую (поз.4).

2.5. Установите правый(поз.8) и левый (поз.7) кронштейны, закрепите правую сторону болтами М12х1.25х35 (поз.11), гровером Ø12 (поз.13), шайбой Ø12 (поз.14), левую сторону болтами М12х35 (поз.10), гровером Ø12 (поз.13), шайбой Ø12 (поз.14).

2.6. Установите правый (поз.6) кронштейны комплектации, закрепите правую сторону к нижней части лонжерона болтами М12х1.25х35(поз.11), гровером Ø12 (поз.13), шайбой Ø12 (поз.14), закрепите правый кронштейн комплектации (поз.6) и правый (поз.8) кронштейн между собой болтами М12х35 (поз.10), шайбой Ø12 (поз.14), гайкой М12 (поз.15).

2.7. Установите левый (поз.5) кронштейны комплектации, закрепите левую сторону к нижней части лонжерона первые два отверстия болтами М12х35 (поз.10), гровером Ø12 (поз.13), а дальнее отверстие болтом М12х1.25х35 (поз.11), гровером Ø12 (поз.13), шайбой Ø12 (поз.14), закрепите левый кронштейн комплектации (поз.5) и левый (поз.7) кронштейн между собой болтами М12х35 (поз.10), шайбой Ø12 (поз.14), гайкой М12 (поз.15).

2.8. Установите поперечную балку (поз.2) между кронштейнов, закрепите болтами М12х35 (поз.10), шайбой Ø12 (поз.14), гровером Ø12 (поз.13) и гайкой М12 (поз.15).

2.9. Произведите затяжку всех болтовых соединений.

2.10. Установите задний бампер.

2.11. Работы по подключению электрооборудования ТСУ к бортовой сети автомобиля должны проводиться в условиях специализированного сервиса.

3.Правила эксплуатации и технического обслуживания

3.1.Техническое обслуживание ТСУ заключается в периодическом осмотре болтовых креплений ТСУ к автомобилю и крепления приборов электрооборудования. Протяжку болтовых соединений проводить при техническом обслуживании автомобиля каждые 1000 км.

3.2. Перед сцепкой смазать шар любой консистентной смазкой.

3.3. Изготовитель не несет ответственности за безопасность и надежность работы ТСУ при изменении потребителем его конструкции и при нарушении правил его эксплуатации.

3.4. Производитель оставляет за собой право вносить конструктивные изменения, не ухудшающие технические характеристики ТСУ.

3.5. На неасфальтированном покрытии грузоподъемность сокращается в 2 раза, а скорость не должна превышать 30 км/ч.

*Не более максимальной массы прицепа по данным автопроизводителя