Ссылка на подробную инструкцию

Инструкция по установке

GEELY MONJARO

2023-

Volga K50

2026-

Арт.: F.1913.002



Тип шара - «E»

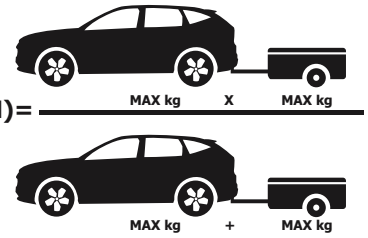





D = 9,8 kN

Geely Monjaro 2023- ☑

Volga K50 2026- ☑

1	x1	Балка
2	x1	Кронштейн левый
3	x1	Кронштейн правый
4	x1	Кронштейн под розетку
5	x1	Переходник
6	x1	Шплинт
7	x1	Штифт
8	x1	Болт M8x90
9	x1	Болт M12x30
10	x10	Болт M12x1,25x40
11	x1	Гайка M8
12	x8	Гайка M12x1,25
13	x1	Шайба 8 пружинная
14	x1	Шайба 8
15	x1	Шайба 8 увеличенная
16	x10	Шайба 12 пружинная
17	x15	Шайба 12
18	x4	Шайба 12 увеличенная
19	x1	Шар
20	x1	Гайка M24
21	x1	Шайба 24 пружинная

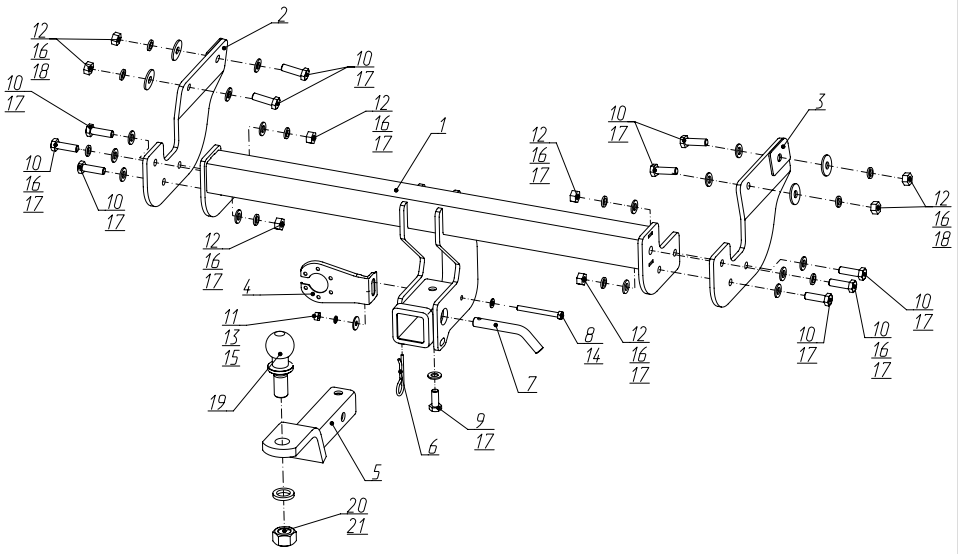

УСТАНОВКА

1. Снять задний бампер.

2. Демонтировать усилитель бампера.

3. Установить правый кронштейн (3), закрепив его к правому лонжерону с помощью болтов M12x1,25x40 (10), гаек M12x1,25 (12), шайб 12 пружинных (16), шайб 12 (17) и шайб 12 увел. (18). Левый кронштейн (2) установить аналогично.

4. Прогнать резьбовые отверстия в балке с помощью метчика M12x1,25.

5. Установить балку (1), закрепив к кронштейнам болтами M12x1,25x40 (10), гайками M12x1,25 (12), шайбами 12 пружинными (16) и шайбами 12 (17).

6. Затянуть все резьбовые соединения: сначала балку с кронштейнами, затем кронштейны с лонжеронами. Момент затяжки: M12=81 Нм.

7. Установить усилитель бампера и бампер в обратной последовательности.

8. Установить переходник (5), закрепив с помощью штифта (7) и шплинта (6). Зафиксировать переходник с помощью болта M12x30 (9) и шайбы 12 (17).

9. Установить на переходник шар (19), закрепив гайкой M24 (20) с шайбой 24 пружинной (21).

10. Установить кронштейн под розетку (4) на балку (1) с помощью болта M8x90 (8), шайбы 8 (14), шайбы 8 пружинной (13), шайбы 8 увел. (15) и гайки M8 (11).

11. Затянуть все резьбовые соединения. Моменты затяжки: M8=25 Нм, M12=81 Нм, M24=95 Нм.